Brandschutzgerechte Leitungsführung

Überblick über geprüfte Schottlösungen

In Gebäuden mit mehr als einer Nutzungseinheit müssen oft Leitungen durch trennende Bauteile durchgeführt werden. Das betrifft nicht nur die Gebäudeklassen 4 und 5 / Gebäude mittlerer Höhe sondern generell mehrgeschossige Gebäude.

Lignotrend hat gemeinsam mit dem Hersteller Hilti den **trockenen Einbau** verschiedenster Durchführungen in Bauteile mit LIGNO Brettsperrholz-Rippenelementen geprüft, so dass Lösungen für die Feuerwiderstandsklassen REI 30, REI 60 und REI 90 definiert sind. Hierfür ist **keine Verkleidung der Öffnungsinnenkanten mit Gips** notwendig.

Inhalt

Rohrdurchführungen 2

Kabeldurchführungen 4

Leitungstrassen 6

Stand 18.02.2019,
Änderungen vorbehalten.

LIGNOTREND Produktions GmbH
Landstraße 25 D-79809 Weilheim-Bannholz
Tel.: +49 (0)7755 9200-0 Fax: 9200-55
info@lignotrend.com www.lignotrend.com

LIGNO TREND®
Für eine nachhaltige Holz-Baukultur.

Durchführung von Rohren

Kunststoffrohre

mit Brandschutzmanschette HILTI CFS-C EL
und Brandschutzbandage HILTI CFS-B

Für die Detailausführung sind die Datenblätter des Schottherstellers zu befolgen.

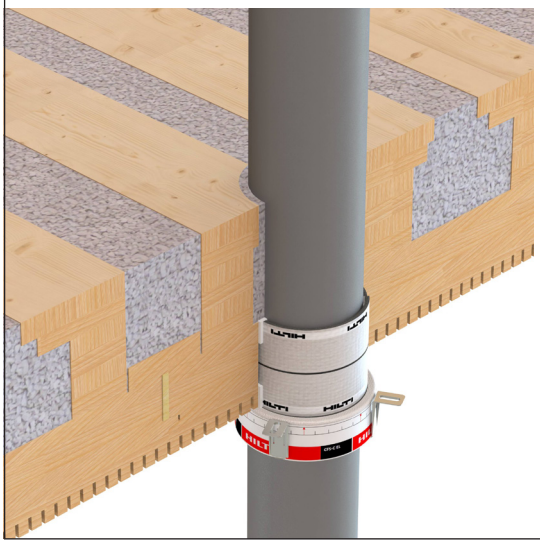

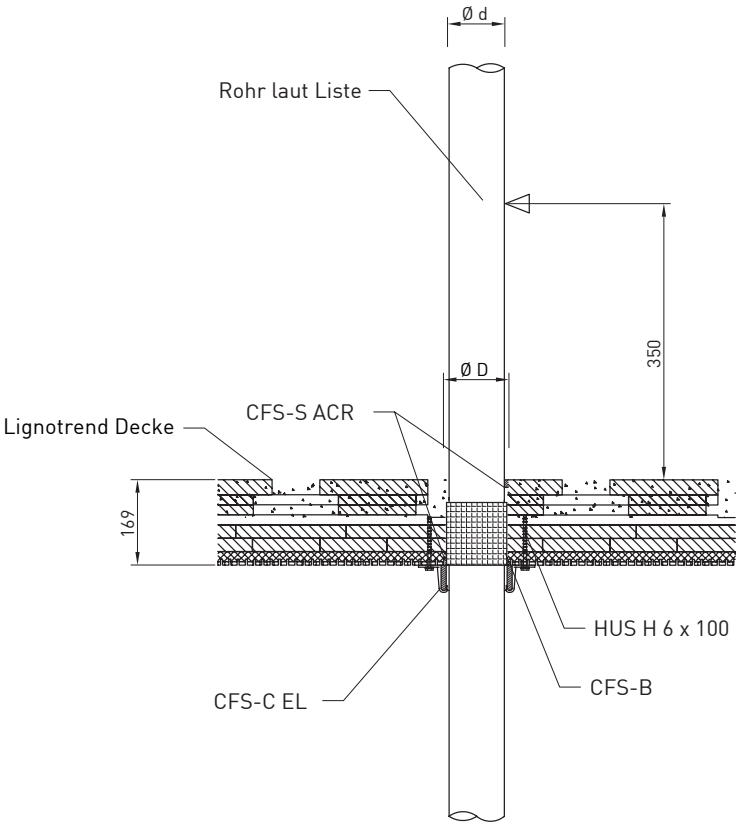

Lüftungsrohre (Strangentlüftung)

mit Brandschutzschaum HILTI CFS-F FX
und Brandschutzabsperrung Wildeboer TS 18

Nicht für kontrollierte Belüftung!

Für die Detailausführung sind die Datenblätter des Schottherstellers zu befolgen.

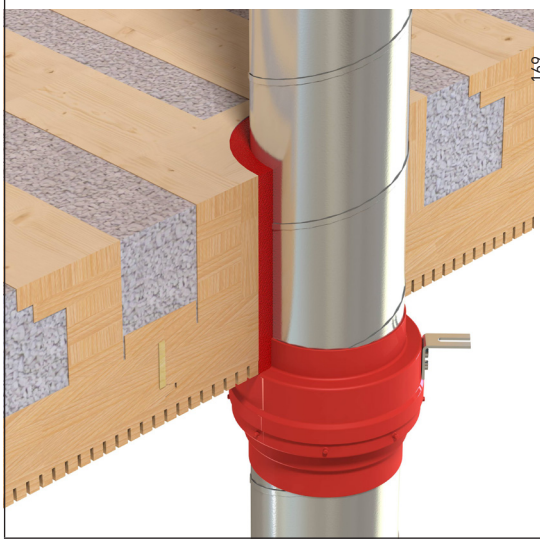

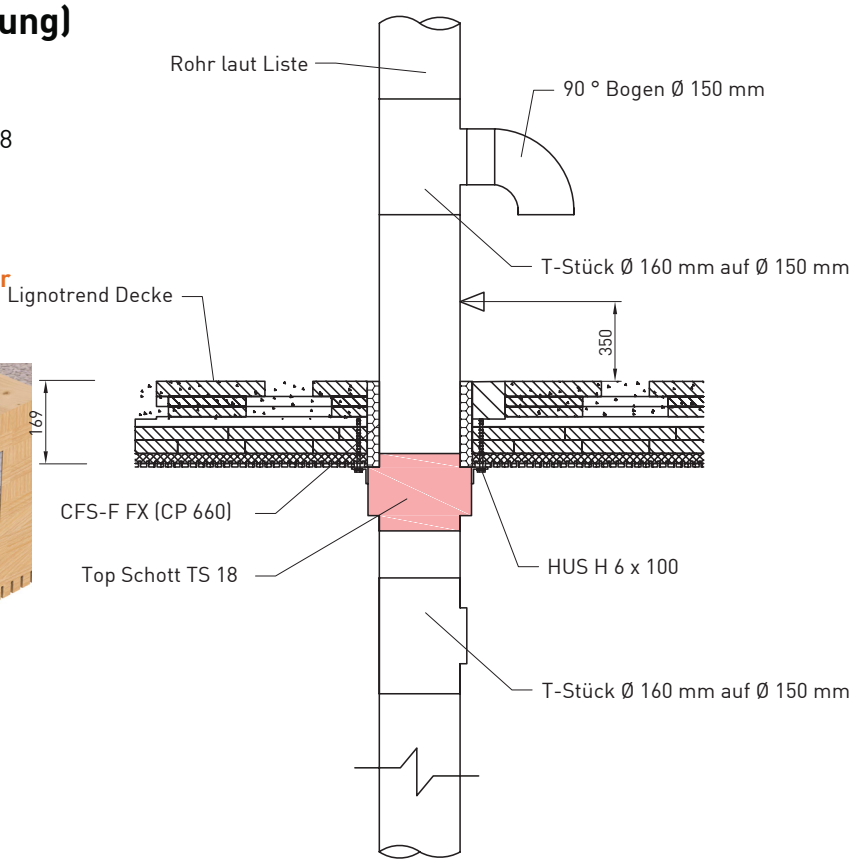

Nicht brennbare Rohre

mit Brandschutzbandagen HILTI CFS-B
und Brandschutzfugenmasse HILTI CFS-S ACR

Für die Detailausführung sind die Datenblätter des Schottherstellers zu befolgen.

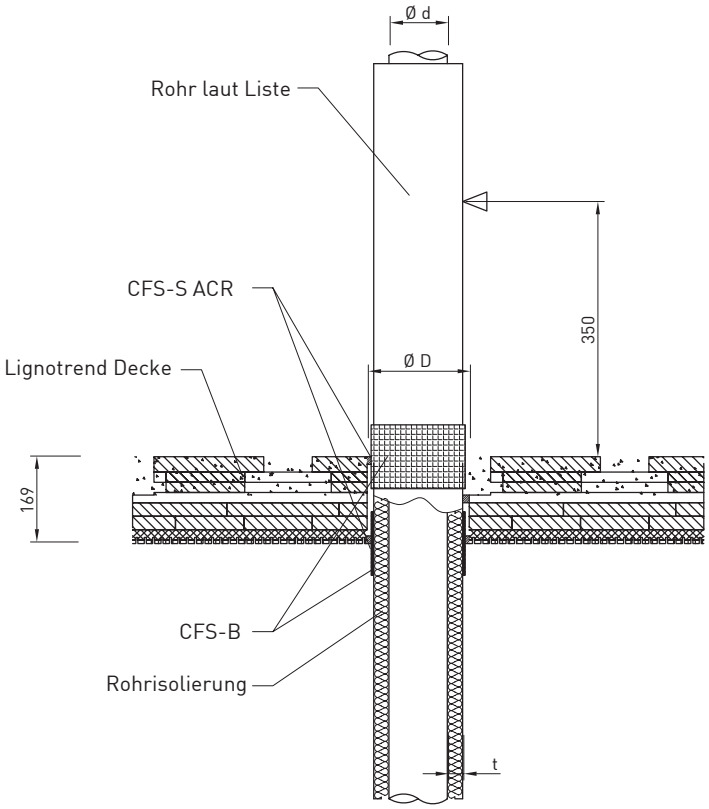

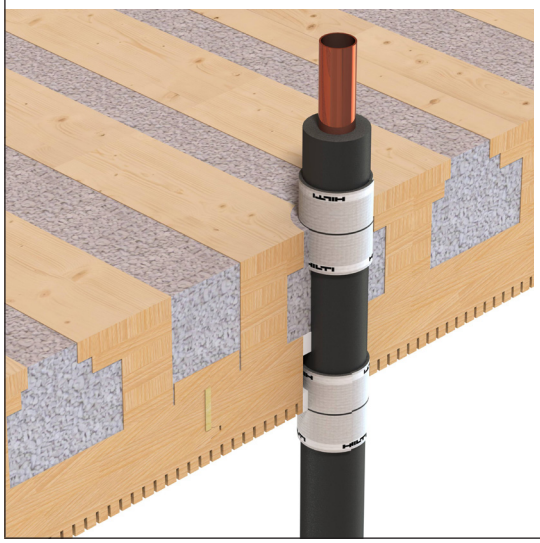

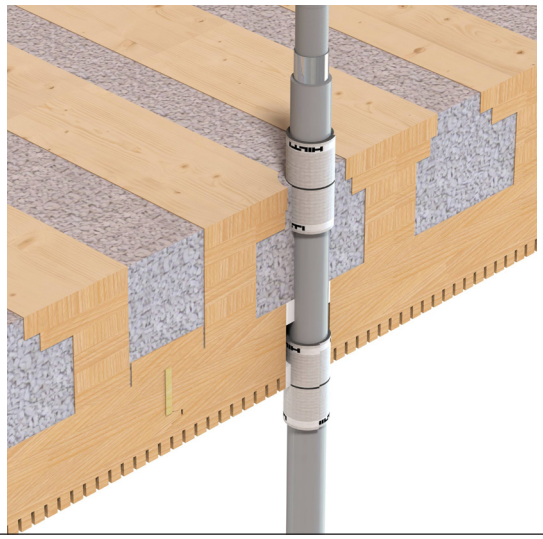

Durchführung von Kabeln

Kabelbündel

mit Brandschutzkabelmanschette HILTI CFS-CC

Für die Detailausführung sind die Datenblätter des Schottherstellers zu befolgen.

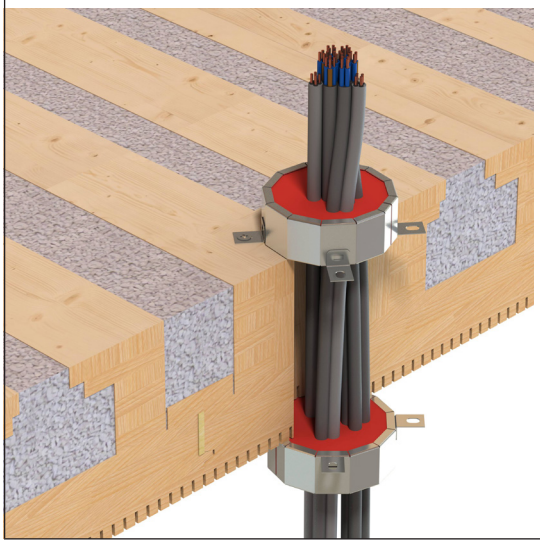

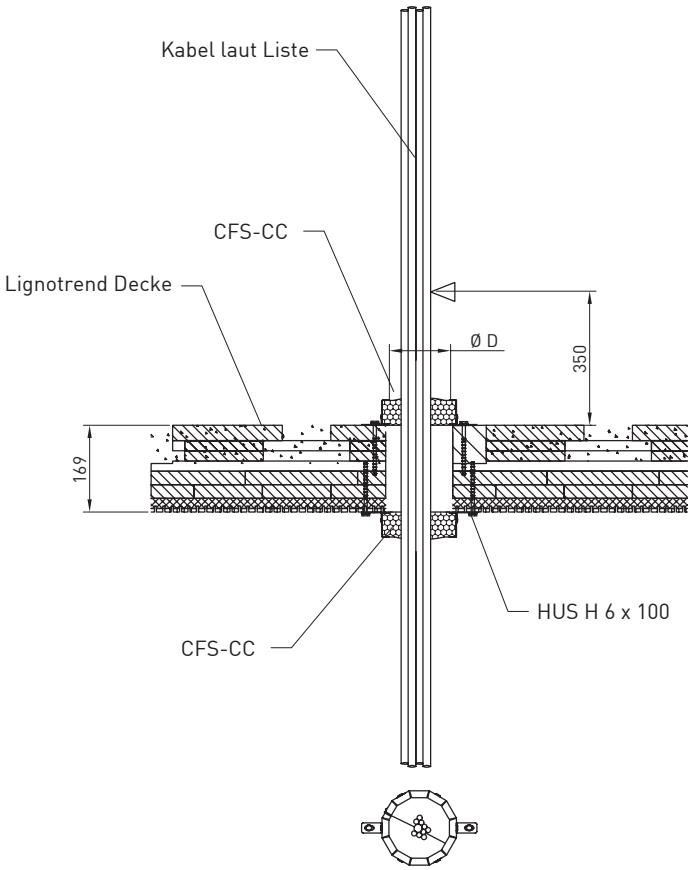

Kabelbündel

mit Brandschutzhülse HILTI CFS-CL

Für die Detailausführung sind die Datenblätter des Schottherstellers zu befolgen.

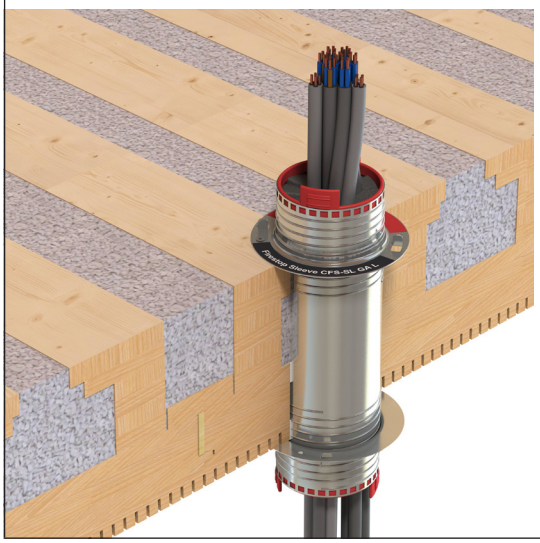

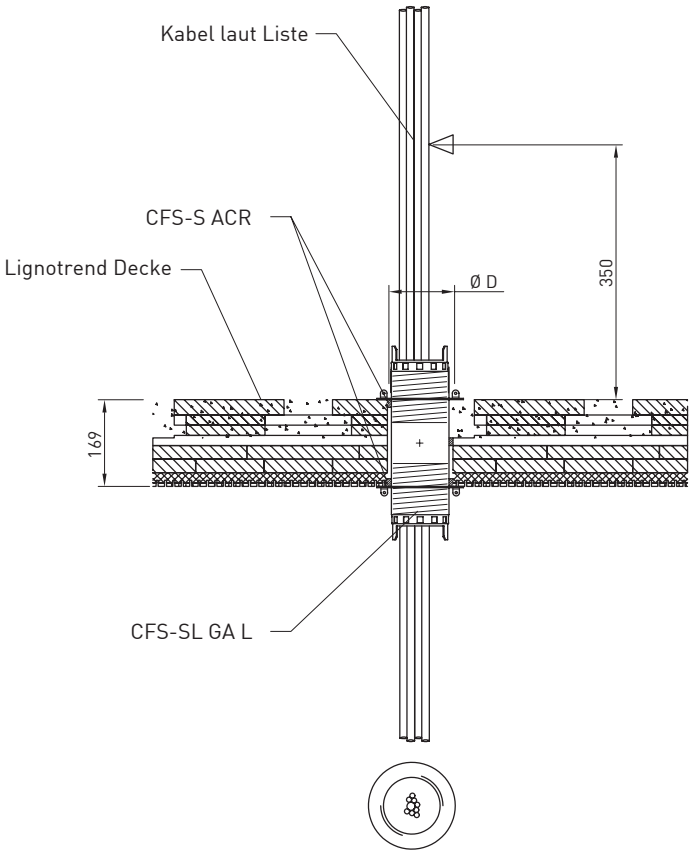

Einzelkabel

mit Brandschutzdichtmasse HILTI CFS-IS

Für die Detailausführung sind die Datenblätter des Schottherstellers zu befolgen.

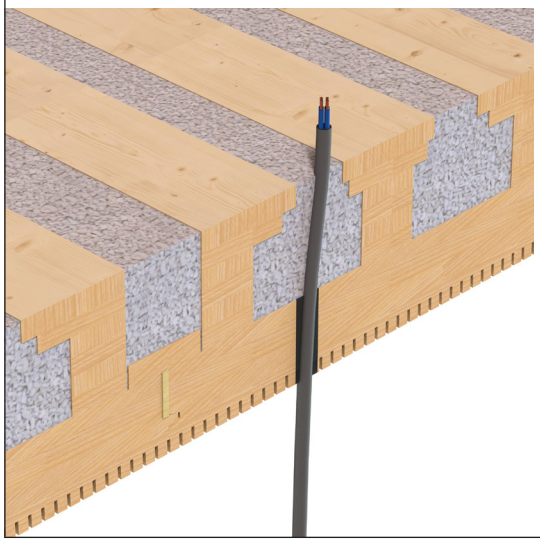

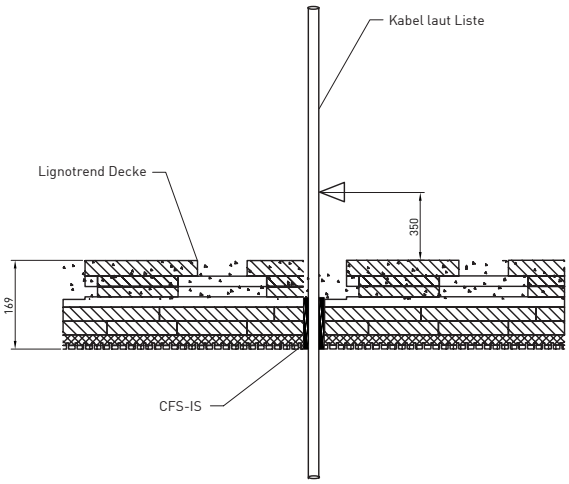

Kabelbündel / Rohre

mit Brandschutzschaum HILTI CFS-F FX

Für die Detailausführung sind die Datenblätter des Schottherstellers zu befolgen.

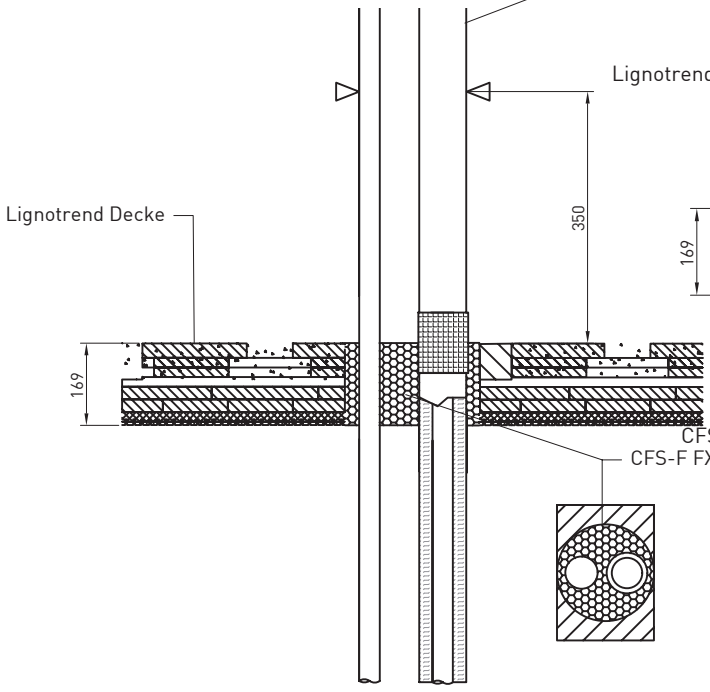

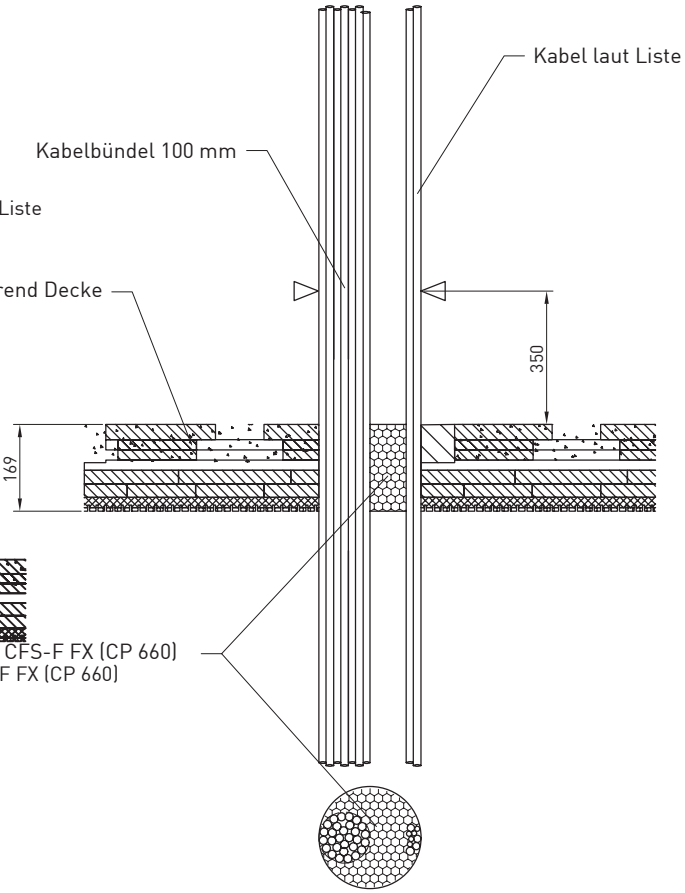

Durchführung von grösseren Leitungsschächten

Kombiabschottung

mit Brandschutzsteinen HILTI CFS-BL P
und ggf. zusätzlich erforderlichen
Brandschutzbandagen

Für die Detailausführung sind die Datenblätter des Schottherstellers zu befolgen.

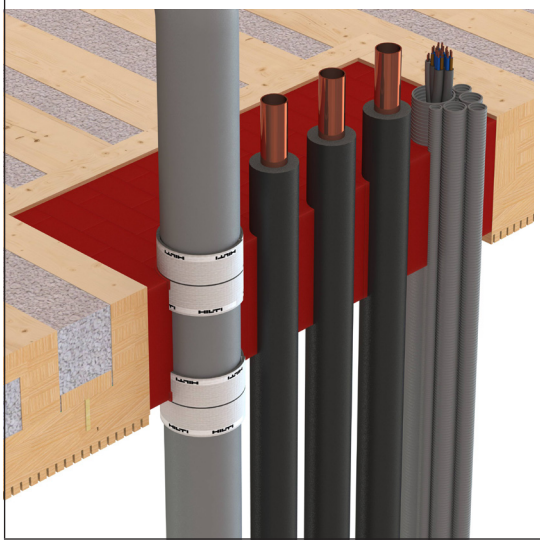

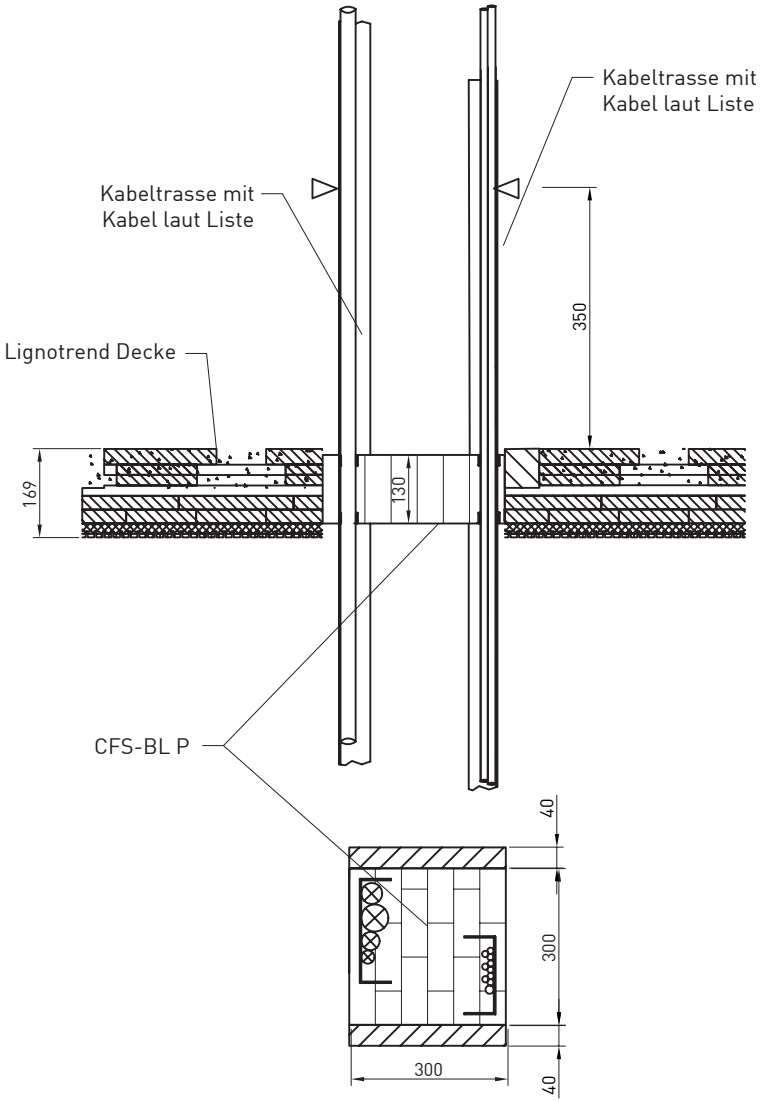

Abschottung Kabeltrasse

mit Brandschutzplatte HILTI CP 675
und Brandschutzstopfen CP 619
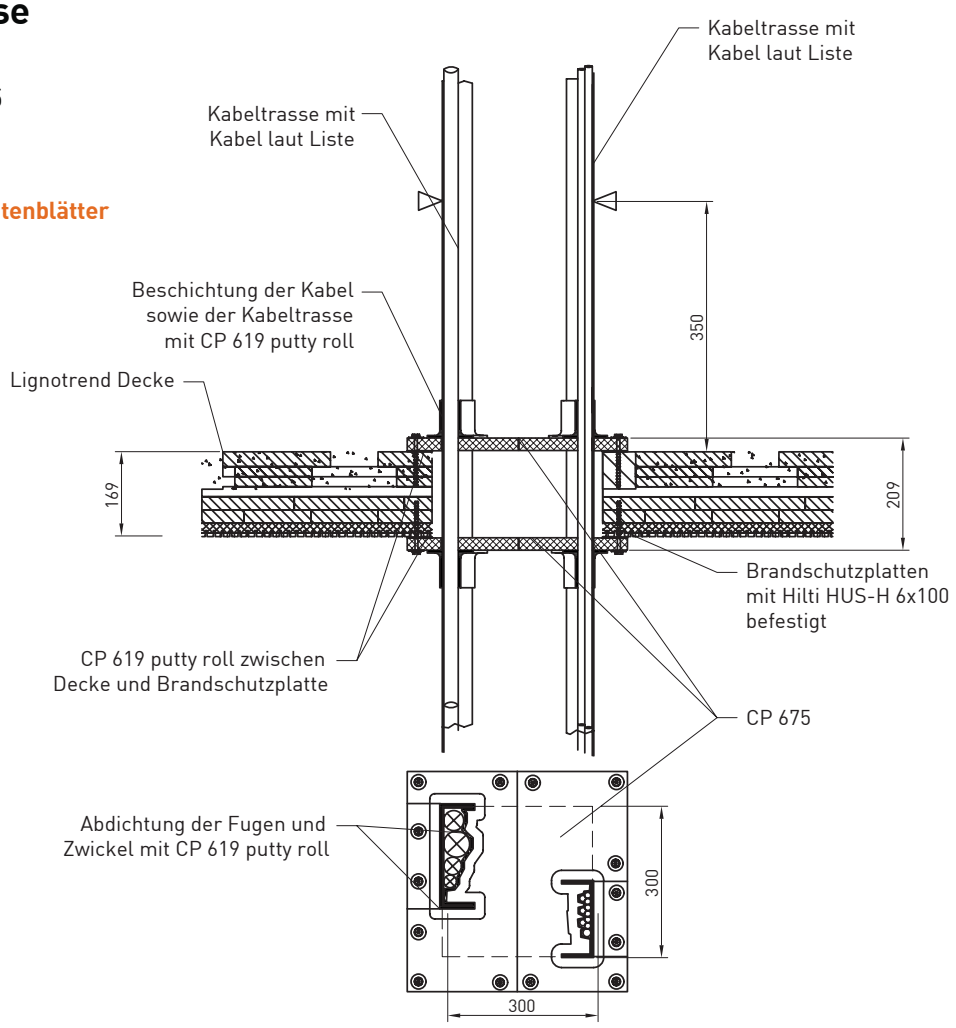
Für die Detailausführung sind die Datenblätter des Schottherstellers zu befolgen.